WE RESERVE ALL RIGHTS IN THIS DOCUMENT AND IN THE INFORMATION CONTAINED THERIN. REPRODUCTION, USE OR DISCLOSURE TO THIRD PARTIES WITHOUT EXPRESS AUTHORITY IS STRICTLY FORBIDDEN

© vetropack 2000

FÜER DIESES DOKUMENT UND DEN DARIN DARGESTELLTEN GEGENSTAND BEHALTEN WIR UNS ALLE RECHTE VOR. VERVIELFÄLTIGUNGEN, BEKANNTGABE AN DRITTE ODER VER-WENDUNG SEINES INHALTS SIND OHNE UNSERE AUSDRUECKLICHE ZUSTIMMUNG VERBOTEN

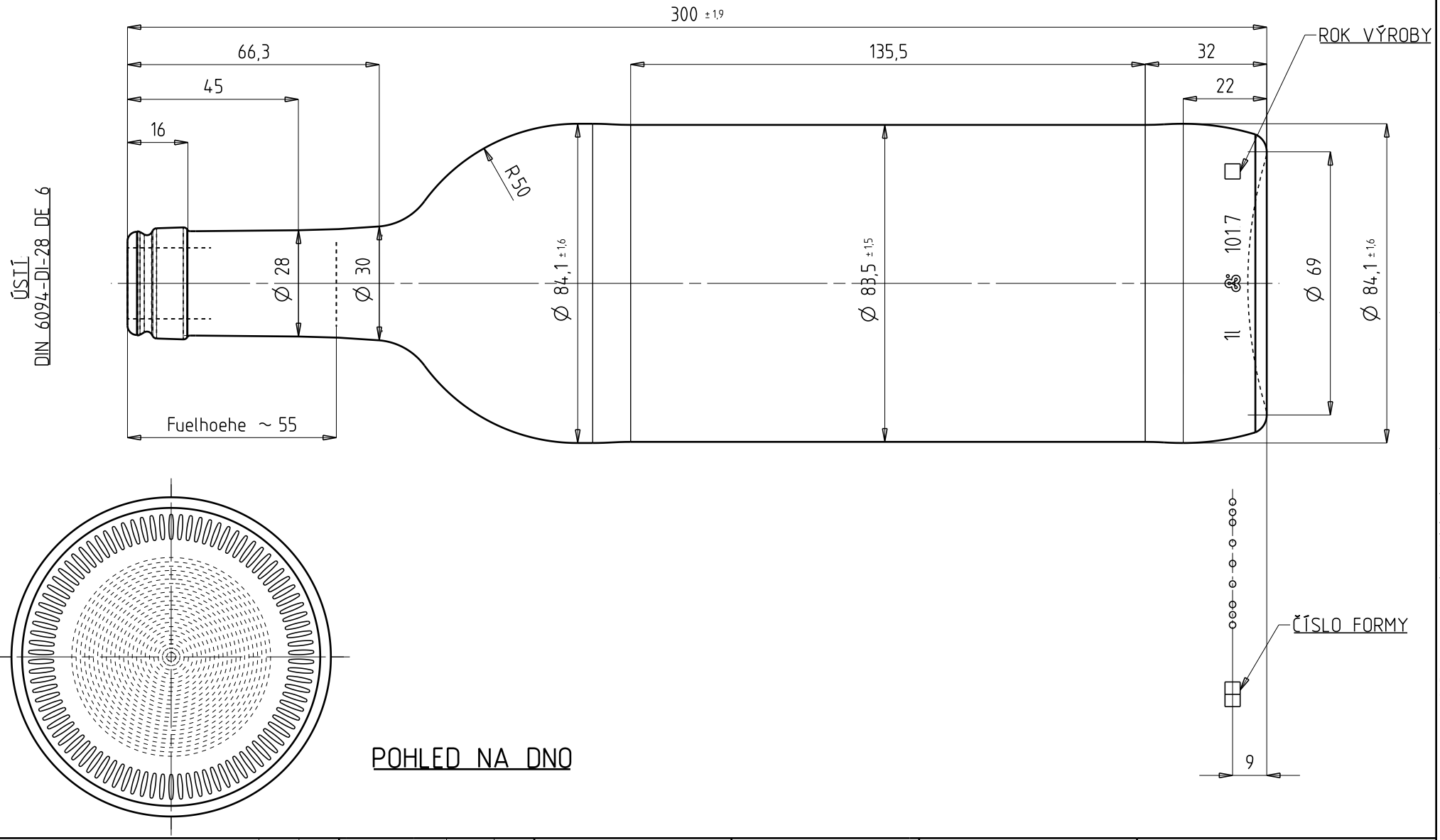

INDEX	ZMENY / modifications	DAT	JMENO
B	Vylehčení 485->460g, zmenšen průměr 84,4->84,1	13 02 08	Zap

SOUHLAS TECHNOLOGA PT approved		DAT	VIS
SOUH VYR TYMU FtB released	VYR ZAVOD VMG	DAT 25 10 07	VIS HS
	VYR ZAVOD VPN	DAT 25 10 07	VIS Adr
	VYR ZAVOD	DAT	VIS

NETOLEROVANE ROZMERY
DLE DIN 6129

dimensions without tolerances conform to standard DIN 6129

TEPLOTA PLNENI Filling temperature	≤ 15 °C
TEPLOTA ZPRACOVANI Conditioning temperature	≤ °C
OBSAH CO_2 CO_2 content	≤ g/l
OBSAH ALKOHOLU Alcohol content	≤ 14 Vol%
AXIALNI ZATIZENI Axial pressure	100 daN
POUZITI Disposal	MW / AW / EW X
PROCES Process	BB X / PB / EPB

NOMINAL OBJEM Capacity fillpoint	1000 ml ± ml
TOTAL OBJEM Capacity brimful	1017 ml ± 10 ml
HMOTNOST Approx glass weight	460 g
STREDNI TLOUSTKA STENY Average wall thickness	2.48 mm
PRUMER POD USTIM Neck connection dia	27.5 mm
VNITRNI PRUMER KALIBRU Min through bore	18 mm
BARVA Color	GR BR VG

POZNAMKA Remarks	
ZAKAZNIK Customer	
PODOBNY JAKO Similar to	5W014 1000 0270_A
NAHRAZUJE Replace No	5W015 1000 0270_A
NABIDKA CISLO Offer No	
MERITKO Scale	1:1
KRESLIL Des	Zap
DAT	25 10 07
DATA TYP Filetyp	AZ

vetropack
Vetropack Moravia Glass a.s.
CZ-69729 Kyjov
Tel. 00420-518 603 111
www.vetropack.com

POZNAMKA Designation: BORDEAUX F1 BMS 1l

VYROBEK CISLO Item No: 5W015 1000 0270

INDEX: B

Date: 26-Mar-08 Time: 12:17 Message: Vetropack to SAP released drawing: Original is archived at the designoffice