FUER DIESES DOKUMENT UND DEN DARIN DARGESTELLTEN GEGENSTAND BEHALTEN WIR UNS ALLE RECHTE VOR! VERVIELFAELTIGUNGEN, BEKANNTGABE AN DRITTE ODER VERWENDUNG SEINES INHALTS SIND OHNE UNSERE AUSDRUECKLICHE ZUSTIMMUNG VERBOTEN!

© vetropack 2000

WE RESERVE ALL RIGHTS IN THIS DOCUMENT AND IN THE INFORMATION CONTAINED THERIN. REPRODUCTION, USE OR DISCLOSURE TO THIRD PARTIES WITHOUT EXPRESS AUTHORITY IS STRICTLY FORBIDDEN!

INDEX	AENDERUNGEN / modifications	DAT	NAME
A	neue Artikelnummer, Innenverlauf f□r Korkl□nge 45 statt 52	22 05 06	Mes

PT GEPRUEFT / PT approved		DAT 22 05 06	VIS	
FrB FREIGABE / FrB released	WERK POE	DAT 22 05 06	VIS	
	WERK KRM	DAT 22 05 06	VIS	
	WERK	DAT	VIS	

NICHT TOLERIERTE MASSE NACH NORM DIN 6129
dimensions without tolerances conform to standard DIN 6129

ABFUELLTEMPERATUR / Filling temperature	≤	°C	VOLUMEN FUELLVOLL / Capacity filljpoint	375 ml ±	ml	BEMERKUNG / Remarks
KONDITIONIERUNGSTEMP / Conditioning temperature	≤	°C	VOLUMEN RANDVOLL / Capacity brimful	390 ml ± 7,5 ml		KUNDE / Customer
CO_2 GEHALT / CO_2 content	≤	g/l	GLASGEWICHT CA / Approx glass weight	350 g		AEHNLICH WIE / Similar to: 6385a / 77661
ALKOHOLGEHALT / Alcohol content	≤	Vol%	MITTL. WANDSTAERKE / Average wall thickness	3 21 mm		ERSETZT NR / Replace No: 6385a / 77661
KOPFDRUCK / Axial pressure		daN	HALSANSCHLUSS-D / Neck connection dia	26 mm		OFFERT-NR / Offer No
VERWENDUNG / Disposal	MW	AW	HALSDURCHGANG-D MIN / Min through bore	15 5 mm		MASSSTAB / Scale: 1:1
PROZESS / Process	BB X	PB	EW X	EPB		
FARBE / Color	WE OL					GEZ / Des: Mes; DAT: 22 05 06; DATEITYP / Filetyp: AZ

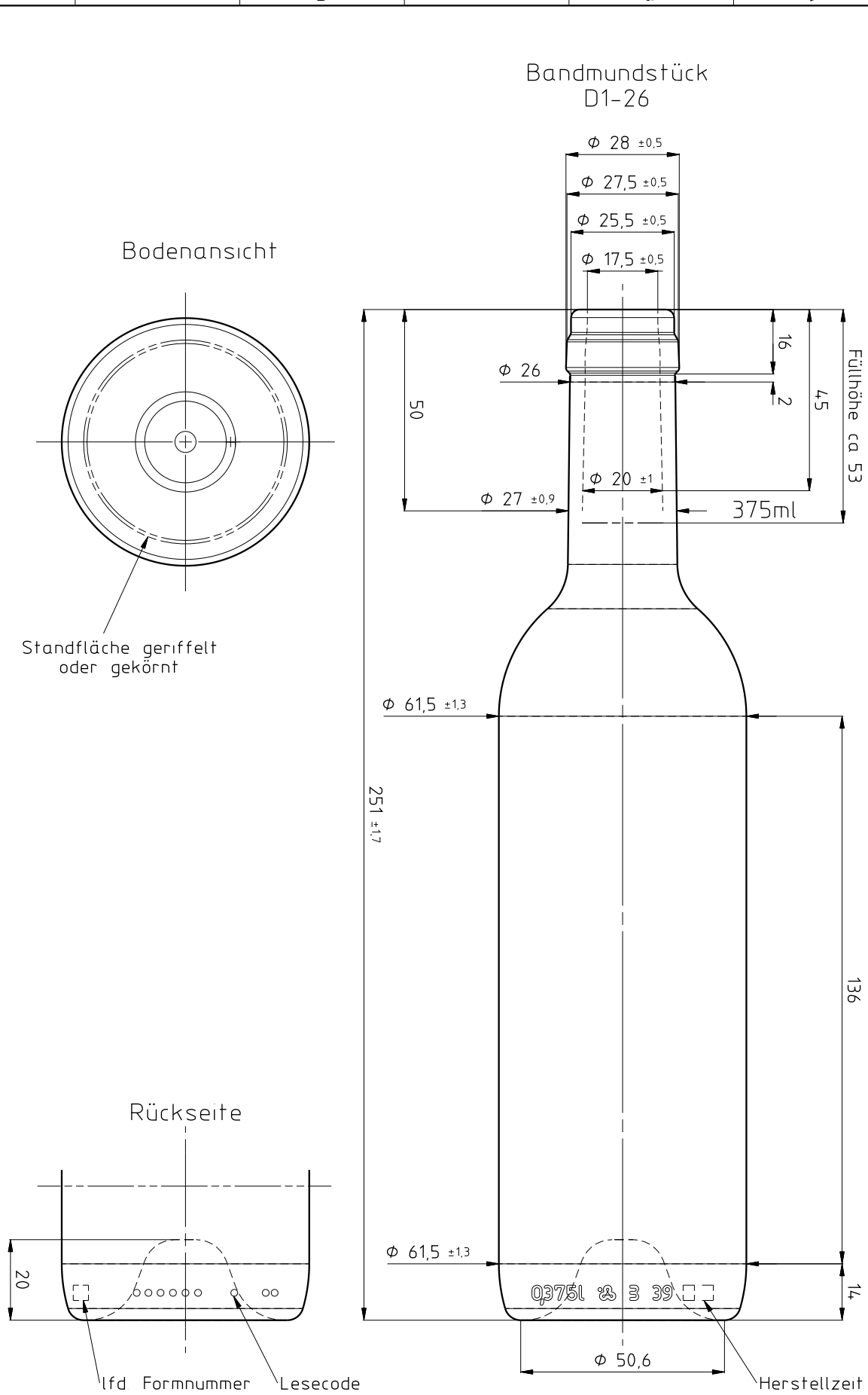

vetropack
Vetropack Austria GmbH
AT-3380 Poechlarn
Tel 0043-27 57 75 41
www.vetropack.com

VPA-0701-01-FOR-006-DE/EN

BEZEICHNUNG / Designation: 0,375l Bordeaux Exklusiv BM

ARTIKEL-NR / Item No: 4W66103750071

INDEX: A